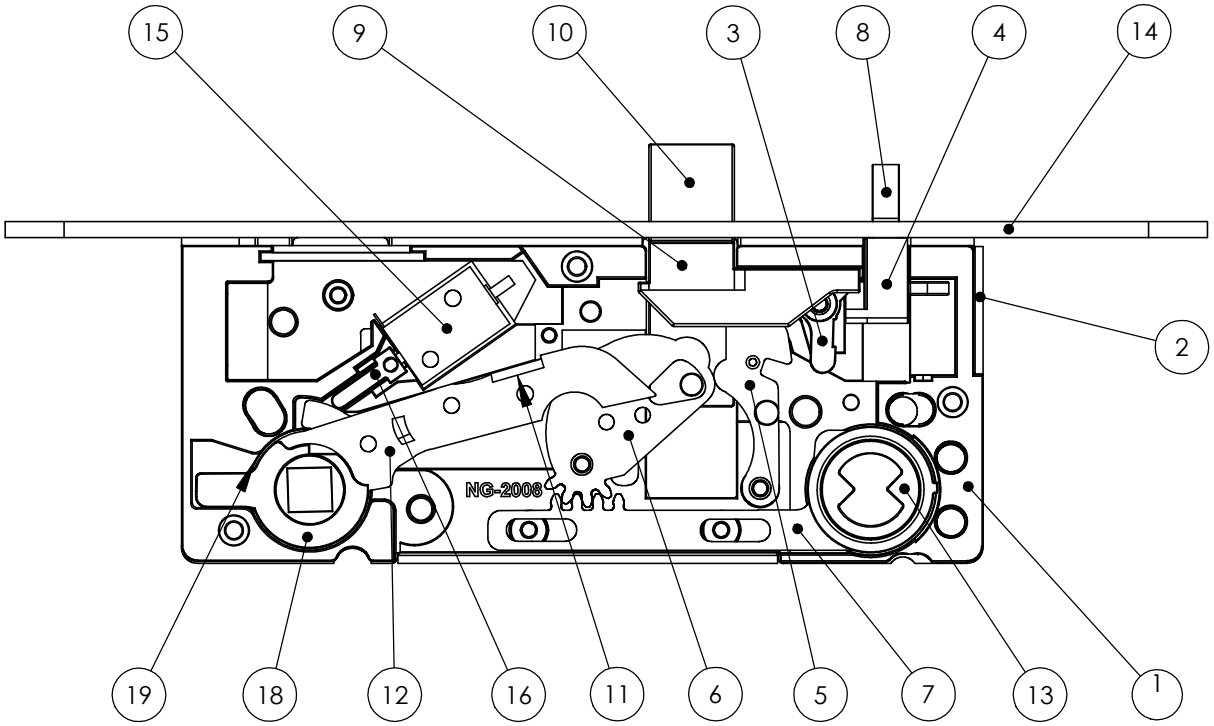

ITEM NO.	PART NUMBER	DESC.	QTY.
1	100 30 60 Bottendel Eltrycke		1
2	100 30 10 Låskista Eltrycke		1
3	100 30 64 Föreglare utväxling		1
4	100 30 66 Hållare föreglarkolv		1
5	100 30 52 Låsarm Eltrycke		1
6	100 30 40 Utväxling Eltrycke		1
7	100 30 42 Kuggbana Eltrycke		1
8	100 30 55 Föreglarkolv Eltrycke		1
9	100 30 68 Kolv stång Eltrycke		1
10	100 00 80 Fallkolvshuvud		1
12	900-0114-1000 övre roddararm		1
12	900 0124 1000 Undre roddararm		1
13	100 30 62 Cylinderroddare Eltrycke		1
14	100 30 30 Stolpe Eltrycke		1
15	100 31 30 Solenoid (131620LS-10)		1
16	100 30 72 Solenoid arm Eltrycke		1
17	100 30 20 Lock Eltrycke		1
18	100 31 54 Roddare 2		1
19	100 31 52 Roddare 1		1

UNLESS OTHERWISE SPECIFIED:
DIMENSIONS ARE IN MILLIMETERS
SURFACE FINISH:
TOLERANCES:
LINEAR:
ANGULAR:

FINISH:

DEBUR AND BREAK SHARP EDGES

DO NOT SCALE DRAWING

REVISION

	NAME	SIGNATURE	DATE
DRAWN			
CHK'D			
APPV'D			
MFG			
Q.A			

MATERIAL:

WEIGHT:

TITLE:

DWG NO. ET-lås 520-521

A3

SCALE:1:2

SHEET 1 OF 1