LAF 12

SE **BRUKSANVISNING AVFUKTARE**
VIKTIGT: Läs denna anvisning innan produkten monteras och ansluts.
Spara anvisningen för framtida bruk.
.....2

GB **USER GUIDE, DEHUMIDIFIER**
IMPORTANT: Read these instructions before installing and connecting the product.
Save these instructions for future reference.
.....13

DE **GEBRAUCHSANLEITUNG FÜR ENTFEUCHTER**
ACHTUNG: Lesen Sie diese Anleitung vor Montage und Anschluss des Produkts.
Bewahren Sie die Anleitung für spätere Zwecke auf.
.....24

RU **ИНСТРУКЦИЯ ПО ЭКСПЛУАТАЦИИ ВОЗДУХООСУШИТЕЛЯ**
ВНИМАНИЕ! Прежде чем монтировать и подсоединять воздухоосушитель прочтите настоящую инструкцию.
Сохраните инструкцию для пользования ею в будущем.
.....35

Art.nr. 173133-01

SE

Säkerhet

- Avfuktaren måste alltid stå i upprätt position, även under transport.
- Placera avfuktaren på en säker plats med plant underlag så att den inte riskerar att tippa omkull eller övertäckas.
- Vid användning i bad- eller duschrum måste avfuktaren placeras minst 0,6 m från badkarets eller duschkarets kant.
- Avfuktarens nätspänning är 220-240VAC och skall anslutas till jordat vägguttag.
- Använd aldrig stickkontakten till att stänga av eller sätta på avfuktaren.
- Lämna ett fritt utrymme runt enheten, se sidan 6.
- Luftintag och luftutsläpp får ej blockeras.
- Häll eller spraya aldrig vatten över avfuktaren.
- Om avfuktaren skall flyttas, stäng först av den och töm vattenbehållaren.
- Nätsladden skall ej vara ansluten när rengöring eller underhåll utföres.
- Rengör luftfiltret vid behov. Avfuktaren arbetar mer effektivt om filtret är rent.
- Använd aldrig lättantändliga vätskor vid rengöring.
- Om avfuktaren slutar fungera, stäng av den och dra ut kontakten.
- Skulle skada uppstå på anslutningssladden måste denna bytas av fackman.

Denna apparat får användas av barn över 8 år, personer med fysiska- eller psykiska funktionshinder samt personer som saknar erfarenhet, men endast under förutsättning att de har fått noggranna instruktioner om apparatens funktioner och eventuella risker. Barn får ej leka med apparaten. Rengöring och underhåll får ej utföras av barn utan att de har tillsyn.
Barn under tre år ska inte vara i närheten utan ständig tillsyn. Barn mellan tre och åtta år får endast sätta på/stänga av apparaten om den står på lämplig plats och de har fått instruktioner om tillvägagångssätt eller har tillsyn. De ska också informeras om möjliga faror. Barn i åldern tre till åtta år får inte sätta i kontakten, ändra inställningar eller utföra skötsel/underhåll.

Godkännande

Avfuktarna är testade och godkända av TÜV enligt:
LVD-direktiv: EN60335-1 och EN60335-2-40
EMC-direktiv: EN55014-1, EN55014-2, EN61000-3-2 och EN61000-3-3
EMF-direktiv: EN 62233

Funktion

Avfuktare reglerar den relativa fuktigheten genom att luft passerar genom apparaten och överflödig fukt blir till kondens då luften kommer i kontakt med förångarens kalla yta. Kondensvattnet rinner ner i en behållare eller via slanganslutning till avlopp. Den avfuktade luften passerar sedan genom kondensorn, där den värms upp, och går tillbaka ut i rummet med lägre fuktighet och något högre temperatur.

Användning

LAF 12 är designad för att avlägsna fukt från luften, och därigenom skapa ett hälsosamt och behagligt inomhusklimat. Avfuktaren är lämplig för användning i källare, lagerlokaler, förrådsutrymme, kök, bibliotek, gallerier, datarum, arkiv, vardagsrum, sovrum m.m. Avfuktaren har skyddsform IP21 och är godkänd för att användas i fuktiga utrymmen som till exempel bad- och duschrum samt tvättstugor.

Avfuktarens delar

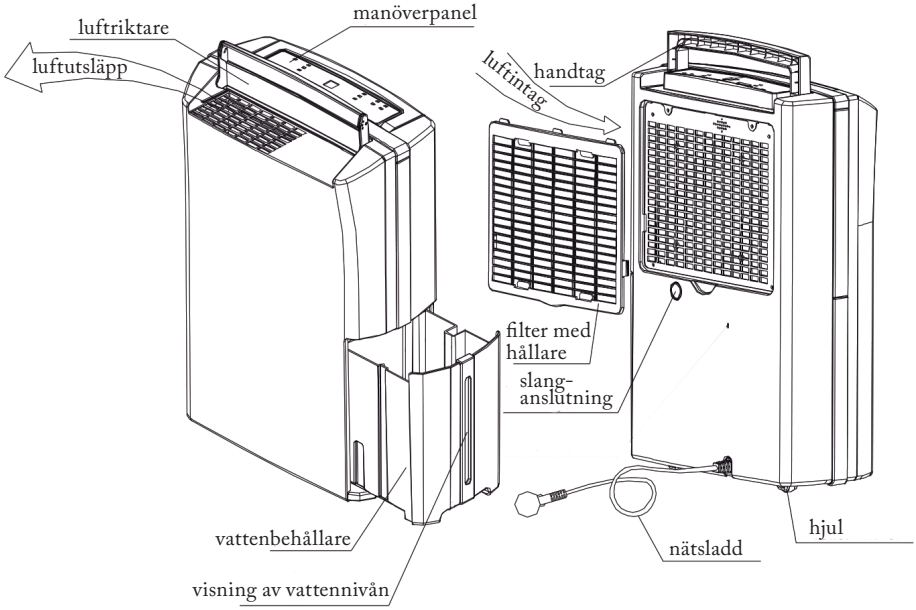

Manöverpanel

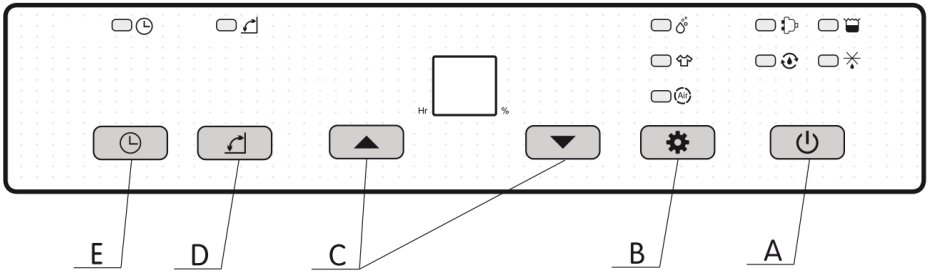

A. ⏻ -knappen: Tryck en gång för att starta eller stanna apparaten.
B. ⚙ -knappen: Används för att växla driftsläge mellan avfuktning, torkning av tvätt eller enbart fläkt för luftrening.
C. ▲ och ▼ -knapparna: Används för att ställa in önskad fuktighet. Värdet höjs eller sänks med 5% för varje knapptryckning.
D. -knappen: Används för att starta eller stanna luckans automatiska ”swingfunktion”.
E. ◷ -knappen: Används för att aktivera timerfunktionen eller stänga av den.

Oavsett vilket driftsläge som var inställt på apparaten innan den stängdes av, så startar den i samma driftsläge vid nästa start.

Avfuktaren är försedd med ett knapplåssystem. Genom att hålla in knapparna ▲ och ▼ samtidigt i två sekunder så låses alla knappar på manöverpanelen. För att låsa upp igen, upprepa samma procedur.

LED-indikator

- -indikator: Blinkar när nätsladden är ansluten och avfuktaren är i standby-läge. Efter uppstart lyser den hela tiden. Efter avstängning går apparaten tillbaka i standby-läge, indikatorn blinkar i början.
- -indikator: Apparaten avfuktar kontinuerligt och hygrostaten är inställd på CO innan den går över att visa omgivningens fuktighet.
- -indikator: Lyser under avfrostning, släcks när avfrostningen slutar.
- -indikator: När vattenbehållaren är full kommer enheten att automatiskt gå över i standby-läge, indikatorn börjar då att blinka och ett pipande ljud hörs fem gånger. När signalen upphör kommer den här indikatorn att lysa hela tiden.
- -indikator: Apparaten avfuktar och använder inställt hygrostatvärde för start-stopp.
- -indikator: Torkning av tvätt. Avfuktaren går i 6 timmar eller på inställd timertid.
- Air -indikator: Renar luften utan avfuktning.
- -indikator: Swingfunktionen på luftriktaren är aktiverad.
- ◷ -indikator: Lyser när timerfunktionen på avfuktaren är aktiverad. Timerfunktionen blinkar efter att knappen har tryckts ned och lyser konstant efter att inställningen är klar.

Placering och slanganslutning

A. Placera avfuktaren på rätt plats. För att avfuktaren skall uppnå bäst prestanda bör min. avstånd vara enligt ritningen nedan. Ett fritt luftflöde för avfuktaren är viktigt för optimal prestanda och energibesparande. Placera ej avfuktaren nära värmeproducerande föremål såsom element, braskamin eller varmluftsutsläpp, då detta påverkar avfuktningskapaciteten.

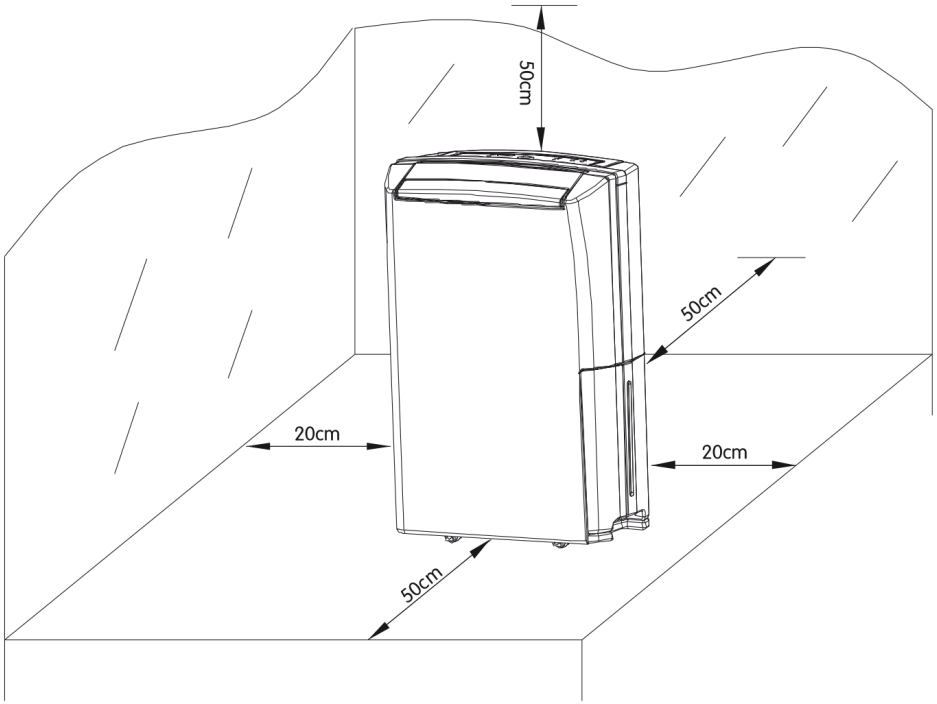

B. Om avfuktning skall pågå en längre tid är det lämpligt att slangansluta avfuktaren till ett avlopp eller golvbrunn, så slipper man att kontrollera och tömma vattenbehållaren hela tiden.
   1. Stäng avfuktaren, drag ut nätsladden från vägguttaget och tag ut vattenbehållaren.
   2. Tag bort plastbrickan som finns nedanför filtret med en kniv eller spårskruvmejsel, se fig. 1.
   3. Anslut slang med innerdiameter 12mm på slangnippeln genom öppningen och fäst den med en slangklämma, se fig 2
   4. Sätt tillbaka vattenbehållaren i avfuktaren.

C. Dra dräneringsslangen så att vattnet får fri väg och slangen inte blir klämd, platt eller viker sig. Under drift får aldrig slangen befinna sig i högre position än slangnippeln.

D. Kontrollera dräneringsslangen med jämna mellanrum så att det inte blir stopp i den.

E. OBS! Dräneringsslangen kan sitta hårt på slangnippeln. Dra ej i dräneringsslangen när den skall tas bort, hela mellanstycket i plast på avfuktaren kan då gå sönder. Använd en spårskruvmejsel eller liknande verktyg och för av slangen, ev. skär upp slangen med kniv.

F. Var uppmärksam på fuktighetsnivån om rummet är inrett med trämöbler eller annat träsnideri. För låg fuktighet kan orsaka sprickor i träet.

Figur 1

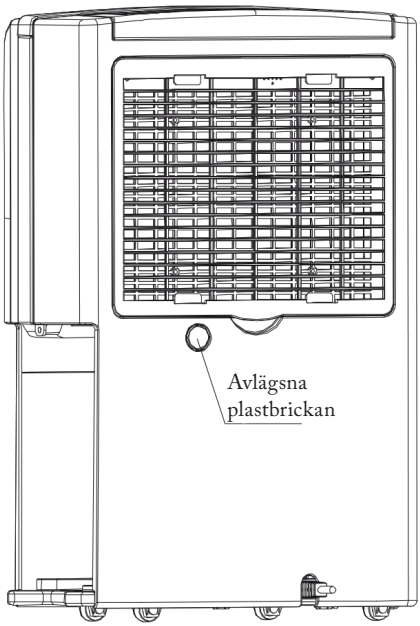

Figur 2

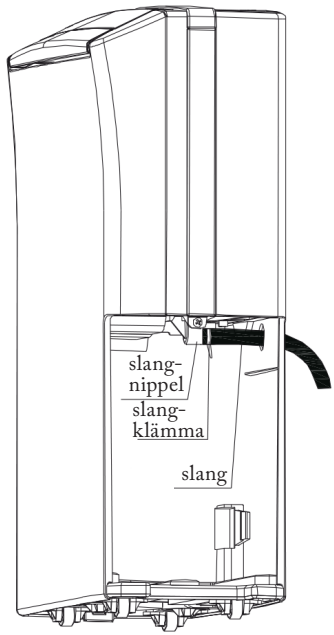

Användning, driftläge och inställning

A. Start: Tryck en gång på ⏻-knappen, avfuktaren startat och luftriktaren vrids sakta uppåt.
   Stopp: Tryck åter på ⏻-knappen, avfuktaren stängs av och luftriktaren vrid ner automatiskt.
   Kompressorn har i vissa fall en fördröjd start på 3min så att trycket i kylkretsen hinner utjämnas.

B. Driftläge avfuktning, torkning av tvätt eller luftrening kan ändras genom att trycka på ⚙-knappen.

C. Fuktighetsinställning vid avfuktning:
   1. Fuktighetsnivån visas i displayen och kan ställas in genom att trycka på knapparna ▲och ▼inom ett intervall från 30% till 80% RH i steg om 5%. Efter uppstart är standardvärdet ” CO ”, vilket innebär att apparaten avfuktar hela tiden och -indikatorn lyser. Avfuktaren påverkas inte av förändrad luftfuktighet. Tryck på ▲eller ▼för att ändra till önskad fuktighetsnivå. Inställt värde blinkar 5sek i displayen sedan visas det verkliga fuktighetsvärdet i rummet och -indikatorn slocknar. Om fuktighetsnivån har ställts in på ett värde under 30% RH så kommer ” CO ” att visas i displayen och apparaten kommer att fortsätta avfukta hela tiden.
   2. Påverka fuktighetsinställningen till drifttillstånd. Om kontinuerligt avfuktningsläge ej har valts, aktiveras fuktkontrollsystemet fem minuter efter uppstart. Är fuktigheten i rummet samma eller lägre som inställt värde, stannar avfuktaren. Är fuktigheten 3% högre än inställt värde så startar avfuktaren.
   3. Torkning av tvätt-läge. Enheten kommer att stängas av automatiskt efter sex timmars kontinuerlig avfuktning. Under tiden som enheten är i drift lyser -indikatorn och apparaten påverkas inte av ändrad fuktighetsnivå i rummet. Om man vill ha längre eller kortare torktid använd timerfunktionen, se timer.
   4. Luftreningsläget. I detta läget startar inte kompressorn, endast fläktmotorn går, dvs apparaten kommer att rena inomhusluften utan att avfukta och använda minimalt med energi. I detta läget kan timerfunktionen och luftriktaren fortfarande ställas in, men fuktighetsvärdet kan inte ändras.

D. Timerinställning

Indikatorn ◷ blinkar när timerknappen blir nedtryckt, ett pip hörs, samtidigt visas ”00” blinkande i displayen. För varje tryck på timerknappen så ökar tidsinställningen med 1 timme innan avfukteran stannar. När önskad tid t.ex 06 ställts in tar det 5 sek innan timerinställningen aktiverats och ◷-indikatorn och displayen slutar blinka. ◷-indikatorn lyser nu hela tiden, displayen visar åter aktuell fuktighet i rummet och avfuktaren går i sex timmar innan den stannar.
Skall inställd tid ändras, tryck på timerknappen två gånger, ”00” visas i displayen och tryck åter på timerknappen till ny önskad tid är inställd.
Om man vill ta bort inställd tid på timern och låta avfuktaren gå ex. hela tiden, tryck två gånger på timerknappen, ”00” visas i displayen och efter 5 sek är timerfunktionen inte längre aktiv. ◷-indikatorn slocknar och aktuell fuktighet visas igen.
Timerinställning är tillgänglig i alla driftlägen (avfuktning, torkning av tvätt och luftreningsläget).
Om driftläget ändras inaktiveras timern och ny timerinställning måste göras.

E. Tömning av vattenbehållaren

Stäng av apparaten när vattenbehållaren skall tömmas.
Drag ut vattenbehållaren, se fig. 3 och håll den stadigt tills den är tömd.
Var aktsam mot flottören inuti så att den inte skadas.

Figur 3

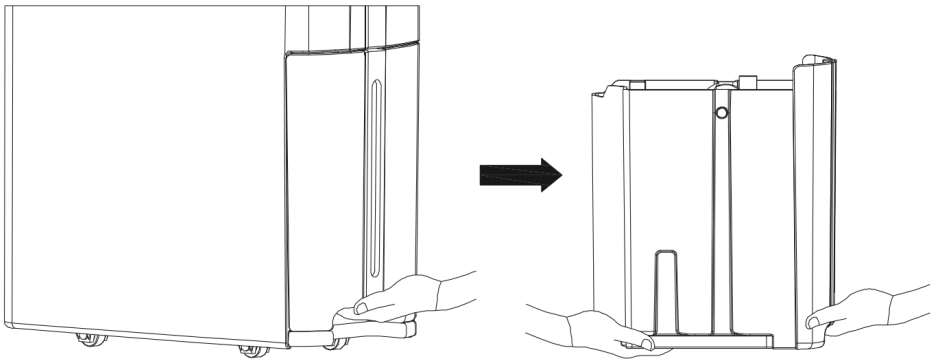

Vård och underhåll

Varning: Avfuktaren skall alltid göras spänningslös innan underhåll utförs för att undvika olyckor.

A. Rengöra luftfiltret:
Luftfiltret samlar på sig damm vilket gör att det lätt täpps till. För att uppnå bästa driftseffektivitet krävs det regelbunden rengöring. Ifall omgivningen är dammig bör filtret rengöras med några dagars mellanrum, annars var 3-4 vecka.
Tag ut filterhållare och filter och lossa filtret från hållaren, se figur 4.
Sug upp dammet på ytan med en dammsugare eller tvätta av det med varmt vatten (ej högre temperatur än 40°C).
Se till så att filtret är torrt innan det sätt tillbaks det i enheten.
Torka inte filtret i direkt solljus.

Figur 4

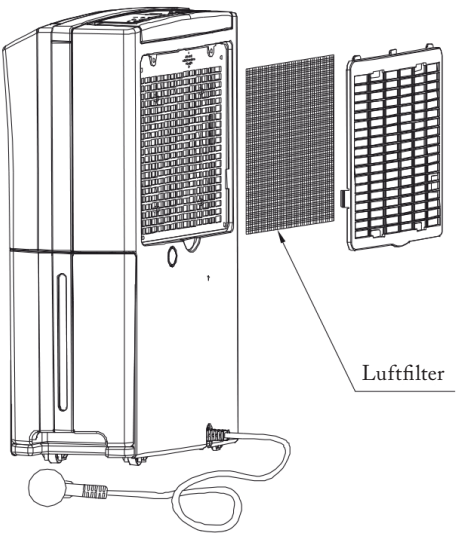

B. Kontrollera slangnippel:
Det är nödvändigt att hålla slangnippeln fri från hinder så att dräneringen av vattnet till vattenbehållaren eller slangen kan ske utan problem och få apparaten att fortsätta fungera normalt. Kontrollera därför slangnippeln regelbundet.

Felsökning

Vissa problem kan man försöka lösa på egen hand innan man påkallar service. Prova nedanstående förslag för att se om du kan lösa problemet på egen hand.

Problem	Möjlig orsak	Lösning
Enheten fungerar inte.	Enhetens nätsladd är urkopplad.	Anslut den i jordat vägguttag
	Enheten har inte satts igång.	Tryck på ⏻-knappen.
	Indikatorn för vattenbehållare full lyser.	Vattenbehållaren är full, töm den. Kontrollera att tanken sitter korrekt.
Avfuktnings-kapaciteten är låg.	Driftstiden är för kort.	Vänta.
	Luftfiltret är smutsigt och/eller blockerat.	Rengör filtret.
	Omgivningstemperaturen är för låg eller fuktigheten är för låg.	Avfuktningskapaciteten är normalt lägre om rumstempera-turen är under 18°C. Försök att höja rumstemperaturen.
	Slangnippeln är blockerad.	Kontrollera och rengör slangnippeln.
Inställningen för relativ fuktighet uppnås inte efter lång driftstid.	Dörrar, fönster eller luftventiler är ej stängda.	Stäng dörrar, fönster och luftventilerna.
Vatten på golvet.	Apparaten har flyttats utan att vattenbehållaren har tömts. Vattenbehållaren tagits ut innan vatten från förångaren runnit av.	Töm behållaren innan flyttning. Vänta ca 5 min till vattnet runnit av.
Utloppsluften är varm.	Värmeväxlingsprocesser	Normalt fenomen.
Vattenljud.	Kylvätskeflöden i kylkretsen	Normalt fenomen.

Om enheten fortfarande inte kan fungera korrekt efter att ovanstående punkter har kontrollerats, vänligen kontakta din lokala distributör. Gör inga ingrepp eller reparationer på avfuktaren. Detta skall utföras av fackman.

Felkoder:

Vänligen kontakta din lokala distributör om några av nedanstående felkoder visas på displayen.

Visad kod	E1, blinkar var 30 sek.	E2, blinkar var 30 sek.
Fel	Temperatursensorn på coilet är trasig.	Fuktighetssensorn är trasig.
Hur påverkas avfuktaren	Apparaten får tvångstyrd avfrostning och lägre avfuktnignskapacitet.	Displayen visar permanent 50% RH, avfuktaren kommer att arbeta vidare i driftläge kontinuerlig avfuktning.

Teknisk data

Modell	LAF 12
Spänning	220-240V/50Hz
Arbetstemperatur	8 till 35°C
Köldmedium	R-134a
Mängd köldmedium	120 g
Avfuktningskapacitet	3,6 liter/dygn vid förhållanden RT27°C, RH 60%. 12 liter/dygn vid förhållanden RT30°C, RH 80%.
Vattenbehållarens volym	4,0 l
Effekt	170 W vid 20°C och 60%RH
Ström	0,8 A vid 20°C och 60%RH
Vikt	10,5 kg
Storlek	355 x 180 x 525 mm (B x D x H)
Kapslingsklass	IP21

NB: We reserve us from typographical errors and the right to make changes and improvements to the contents of this manual without prior notice.